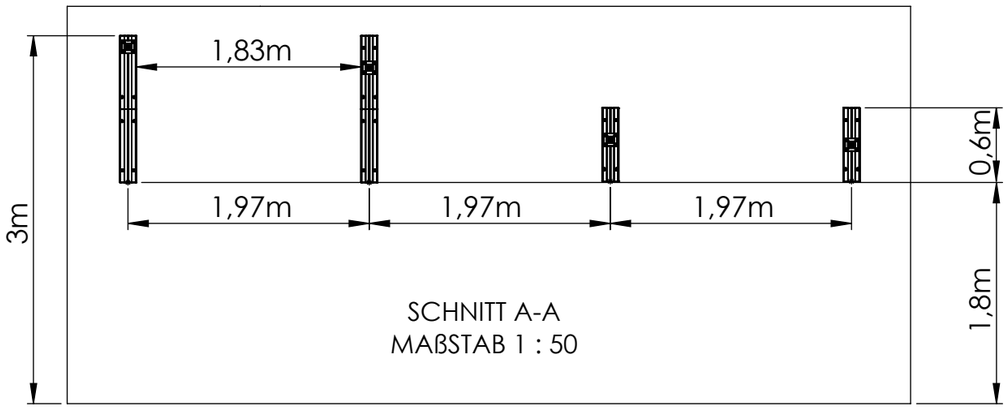


SCHNITT A-A
MAßSTAB 1 : 50

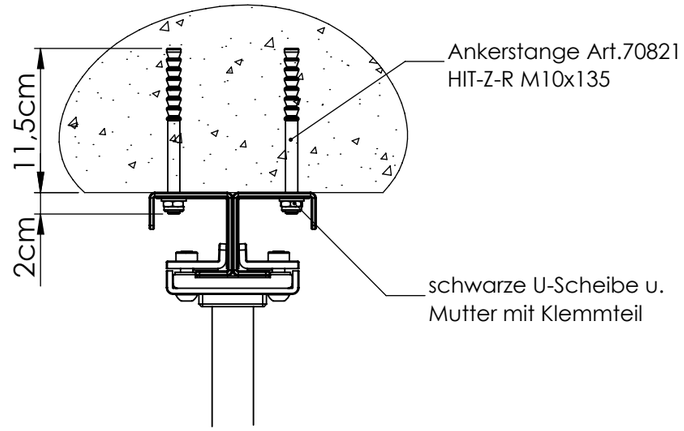


DETAIL B
MAßSTAB 1 : 5

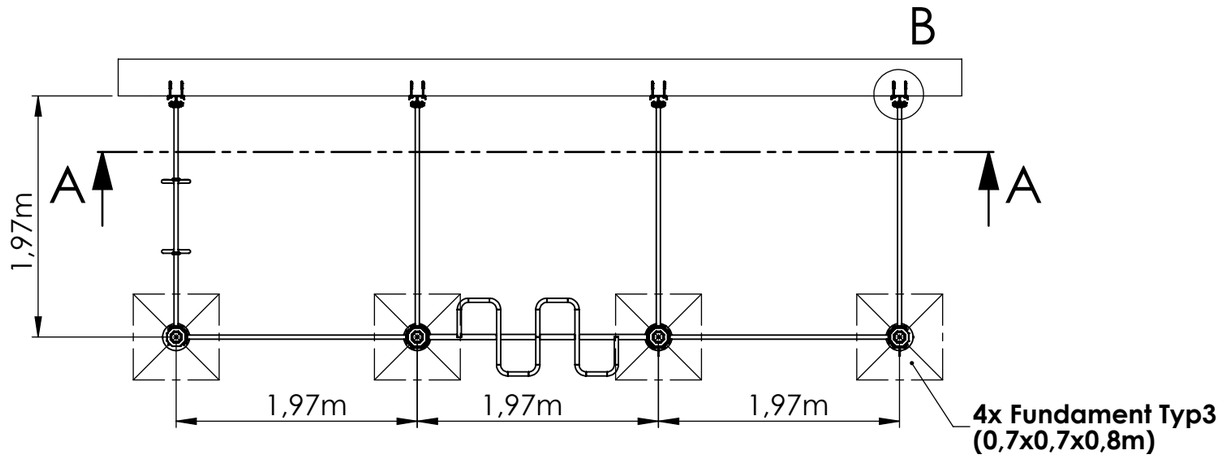

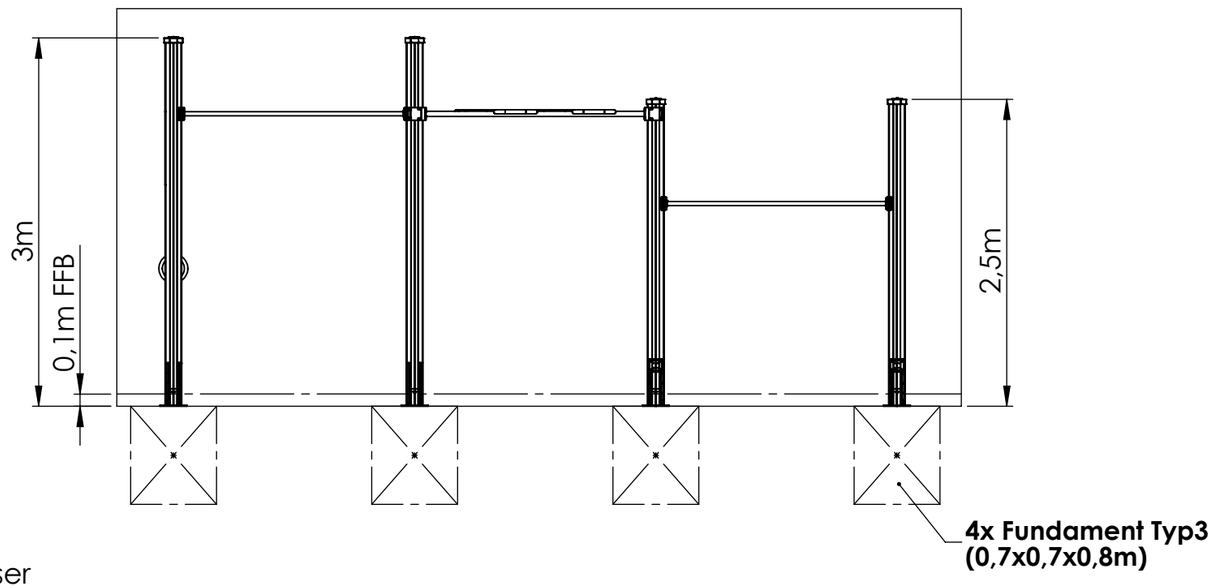


**Ebenheit aller Fundamente +/- 1 mm (Montagefläche)**
**Bewehrung lt. Typ3 in entspr. Menge**

Fugenloser
Fallschutz
Boden

**jeweilige Herstellerangaben zum Fallschutzboden beachten.**

**Weitergabe sowie Vervielfältigung dieses Dokuments,Verwertung und Mitteilung seines Inhaltes sind verboten, soweit nicht ausdrücklich gestattet. Zuwiderhandlungen verpflichten zu Schadenersatz. Alle Rechte für den Fall der Patent-, Gebrauchsmuster- oder Geschmacksmustereintragung vorbehalten**

| | | | | | | | | |
|---|---|---|---|---|---|---|---|---|
| Alle Schweißnähte sauber verputzen / Edelstahl beizen und spülen | | | | | | | Werkstoff: | 1:50 |
| Schweißnaht wenn nicht anders angegeben **Kehlnaht a=2/3 von t** | | | | | | | Dicke: | |
| | | | | | | | Oberfläche: | Gewicht: 350 Kg |
| | | | | | Datum | Name | E&W-Zg-Nr: TB_Vindico_TPwall_AN9538 | |
| | | | | Bearb. | 25.06.2020 | mossal.m | Benennung: TB_Vindico_TPwall_B Fundamentplan | |
| | | | | Gepr. | | | | |
| Zust. | Änderung | Datum | Name | Norm | | | | |
| | | Artikel-Nr E&W | | Allgemein-tolleranzen ISO 2768 mK | | | TURNBAR | Index 00 / Blatt 2 von 2 / A3 |
| | | | | TB_Vindico_TPwall_AN9538 | | | Ersatz durch: | Blatt: |