VINDICO Sport GmbH | Deutschordenstr. 38 | D - 73463 Westhausen
Tel. + 49 (0) 7363 / 40902 - 0 | info@vindico-sport.de | www.vindico-sport.de
Amtsgericht Ulm, HRB 733312 | Steuer Nr.: 50474 / 08048 | Ust-ID Nr.: DE 305 395 490
Geschäftführer: Klaus Attenberger, Michael Starz

Einbauzeichnung

Erdanker für Rohrgittertor mit Basketballaufsatz "Strong Line" (5,00 x 2,00 m),

Art.-Nr.: 2001041

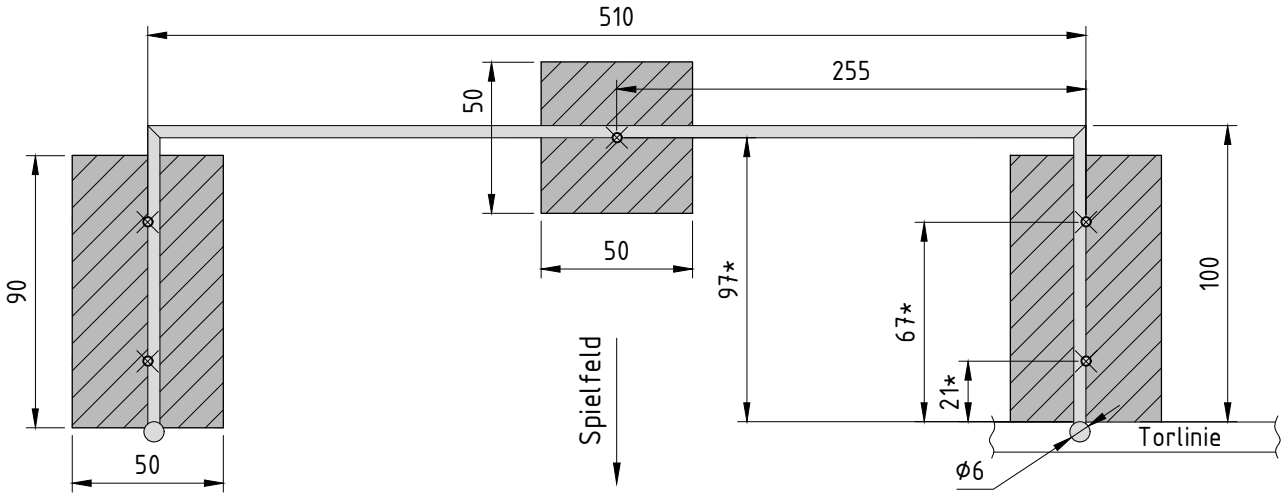

*Abstand gemessen von Hinterkante Torlinie - Mitte Erdanker

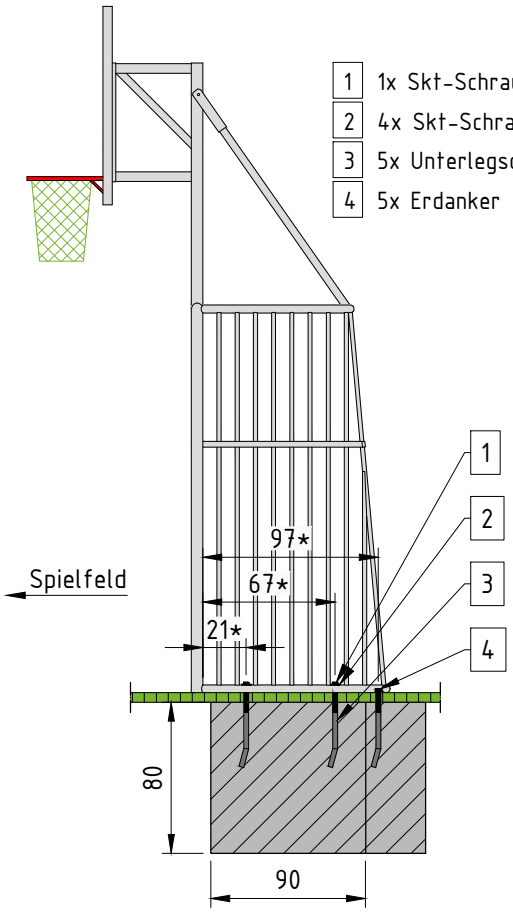

1. 1x Skt-Schraube DIN 933 M16x40, A2
2. 4x Skt-Schraube DIN 931 M16x70, A2
3. 5x Unterlegscheibe DIN 125 d17, A2
4. 5x Erdanker

Fundamentgrößen

50 x 50 x 80 cm
90 x 50 x 80 cm
Beton C 25/30, WF; XC4, XF1

Betonstahl Bst. 500 A;
Stahl / Beton Überdeckung c≥5 cm

ACHTUNG !

- OK Erdanker = OK Gelände
- Erdanker sind zu entwässern. Hülsen an eine Drainage oder Drainageschicht anschließen
- Bei Schnellbindern im Beton muss der Erdanker zuvor mit Bitumen beschichtet werden. Gerne können wir dies im Werk gegen Aufpreis übernehmen
- Wir empfehlen die Erdanker zusammen mit dem Stahl Rohrgittertor zu setzen

Alle Maße in cm !
Skizze nicht maßstabsgerecht !

© by VINDICO Sport GmbH, 2020
Technische Änderungen, Modellabweichungen und Druckfehler vorbehalten