VINDICO Sport GmbH | Deutschordenstr. 38 | D - 73463 Westhausen
Tel. + 49 (0) 7363 / 40902 - 0 | info@vindico-sport.de | www.vindico-sport.de
Amtsgericht Ulm, HRB 733312 | Steuer Nr.: 50474 / 08048 | Ust-ID Nr.: DE 305 395 490
Geschäftführer: Klaus Attenberger, Michael Starz

Einbauzeichnung

Einbauwanne höhenverstellbar

Art.-Nr.: 4902003

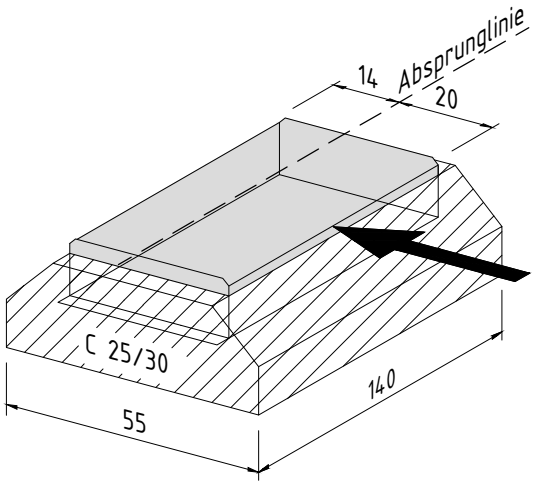

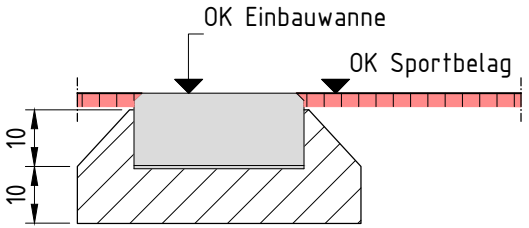

Fundamentgröße

140 x 40/55 x 20 cm
Beton C 25/30, WF; XC4, XF1

Betonstahl Bst. 500 A;
Stahl / Beton Überdeckung c≥5 cm

Hinweise

- Distanzbleche erst nach dem Abbinden des Betons entfernen
- OK Einbauwanne = OK Gelände
- Einbauwanne ist zu entwässern, Einbauwanne an Drainage oder Drainagenschicht anschließen

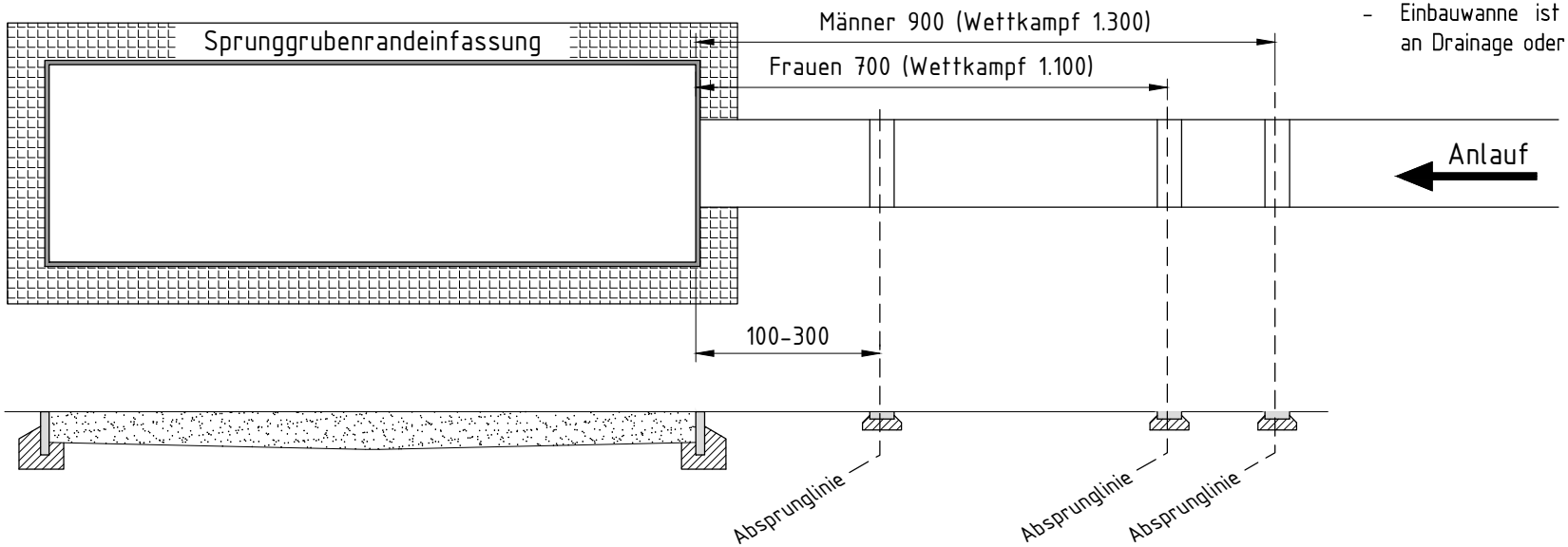

Alle Maße in cm !
Skizze nicht maßstabsgerecht !

© by VINDICO Sport GmbH, 2020
Technische Änderungen, Modellabweichungen und Druckfehler vorbehalten