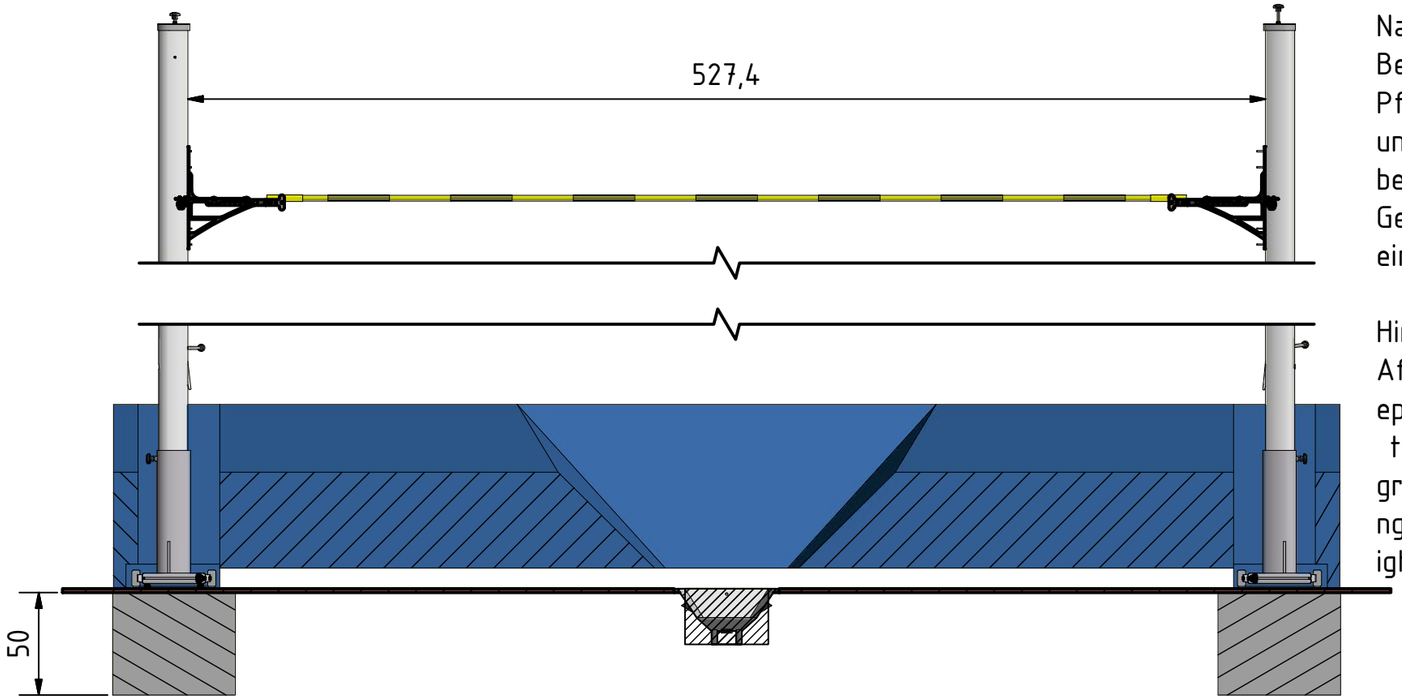

Hinweis!
Nach der Befestigung der Schlitten- Konstruktion die Tiefenskala unter Berücksichtigung der Verstelltiefe auf die Unterkonstruktion aufkleben. Pfosten mit der Nut zur Matte in die Aufnahme des Schlittens stellen und fixieren. Dabei bitte beachten, dass sich die an den Pfosten befestigten Winkel in einer Höhe von ca.150cm befinden.
Genaue Sprunghöhe mit einem Messgerät ermitteln und präzise einstellen.

Hint:
Affix the scale on the substructure according to the variable d epth when the carriage is fixed. Put the post into the reception of the carriage with the
groove towards the mat and fix it. Take care that the attached a ngle pieces sit in about 150 cm height. Determine the precise throw-he ight by a measurement instrument and adjust it precisely.

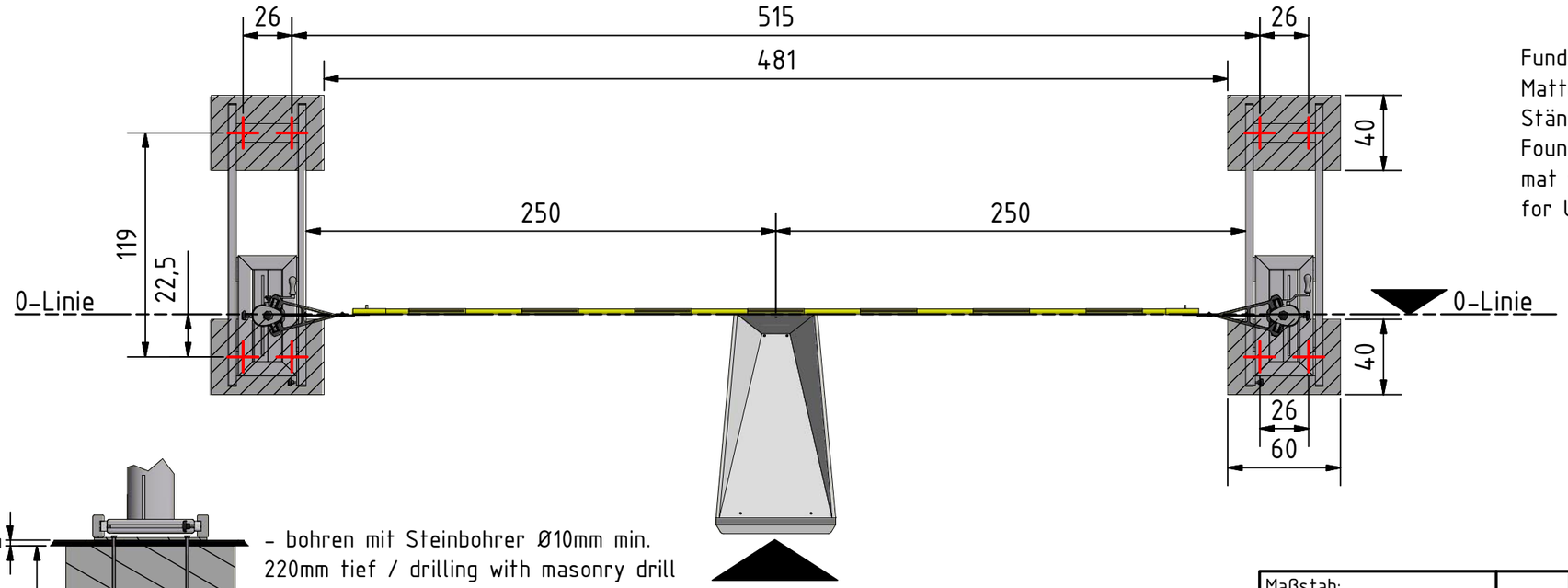

Fundamentplan nur für 8x6m Matte mit ausgeschnittenen Ständerpolstern /
Foundation plan for 8x6m mat with extra Protection for Uprights

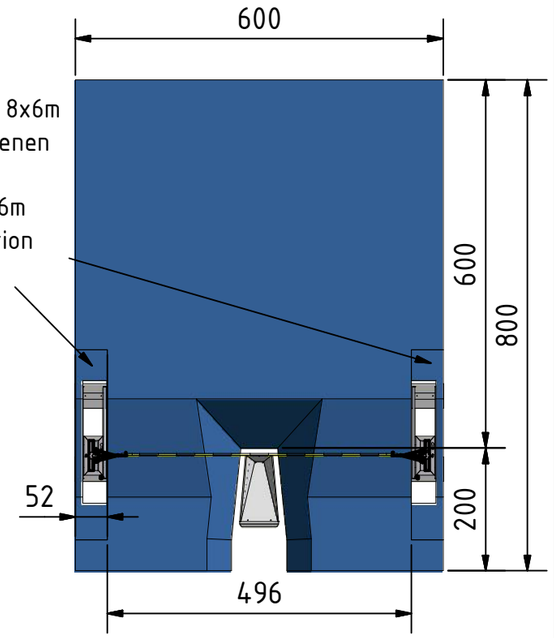

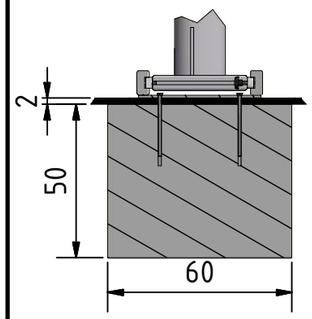

- bohren mit Steinbohrer Ø10mm min. 220mm tief / drilling with masonry drill Ø10mm min. 220mm deep
- die mitgelieferten Betonschrauben mit Schlagschrauber einschrauben / screw the supplied screws for concrete with impact wrench

		Datum	Name		
Maßstab: Maßangaben in: cm	Gezeichnet	23.08.2016	M.Ludwig	8x6m Stabhochsprung-anlage auf Führungsschinen	8x6m Pole Vault Stand on guide rails
Werkstoff: Gewicht: -	Kontrolliert				
	Aktualisiert				
VINDICO SPORT				Art.-Nr. : 1020010	
				Einbauanleitung Installation guide	A3