VINDICO Sport GmbH | Deutschordenstr. 38 | D - 73463 Westhausen
Tel. + 49 (0) 7363 / 40902 - 0 | info@vindico-sport.de | www.vindico-sport.de
Amtsgericht Ulm, HRB 733312 | Steuer Nr.: 50474 / 08048 | Ust-ID Nr.: DE 305 395 490
Geschäftführer: Klaus Attenberger, Michael Starz

Einbauzeichnung

Eckfahnenhülse Safety

Art.-Nr.: 1110495

Abb. Einbau in Kunstrasen

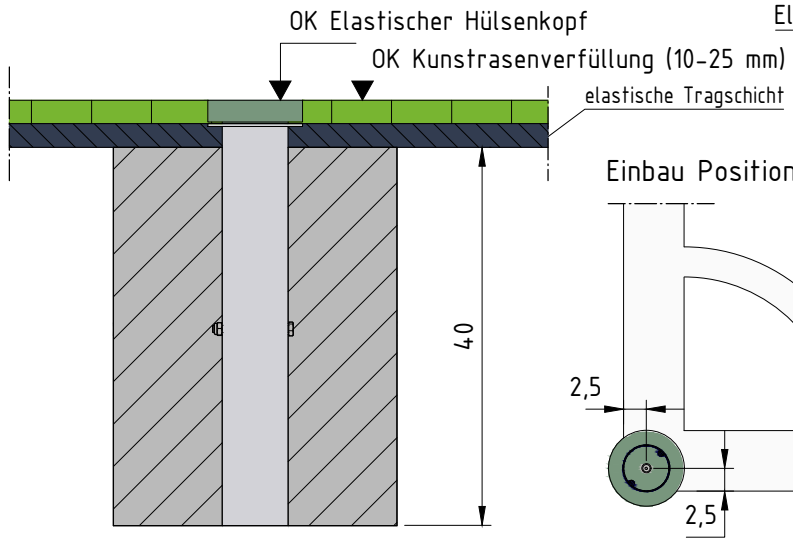

OK Hülsenkopf = OK Füllung Kunstrasen

Einbau Position

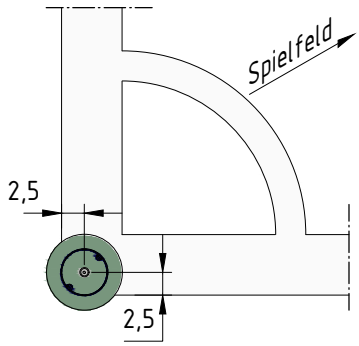

(Maße Mitte Hülsenkopf - Rand Seitenline)

Elastischer Hülsenkopf

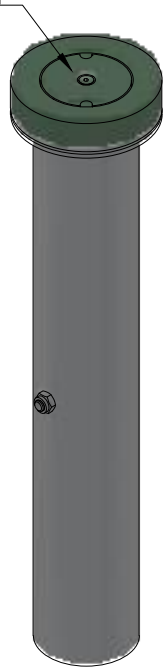

Abb. Einbau in Naturrasen

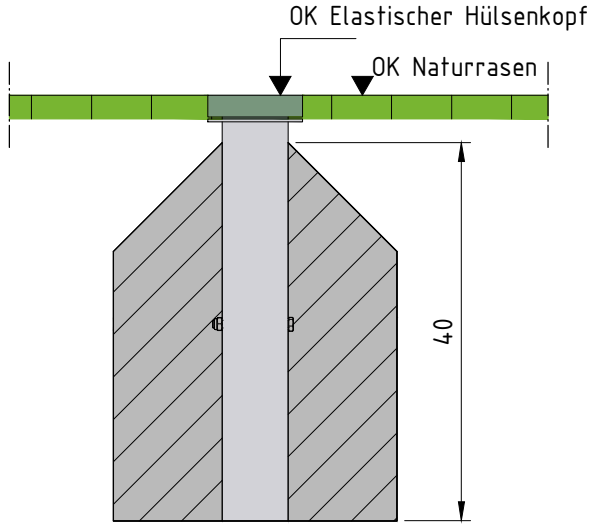

OK Hülsenkopf = OK Naturrasen

Fundamentgröße

30 x 30 x 40 cm
Beton C 25/30, WF; XC4, XF1

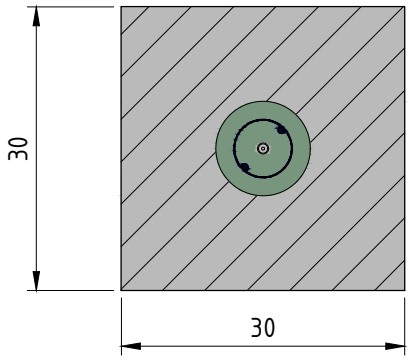

ACHTUNG !

- Bodenhülsen sind zu entwässern. Hülsen an eine Drainage oder Drainageschicht anschließen
- Bei Schnellbindern im Beton muss die Hülse zuvor mit Bitumen beschichtet werden. Gerne können wir dies im Werk gegen Aufpreis übernehmen

Alle Maße in cm !
Skizze nicht maßstabsgerecht !

© by VINDICO Sport GmbH, 2020
Technische Änderungen, Modellabweichungen und Druckfehler vorbehalten