VINDICO Sport GmbH | Deutschordenstr. 38 | D - 73463 Westhausen
Tel. + 49 (0) 7363 / 40902 - 0 | info@vindico-sport.de | www.vindico-sport.de
Amtsgericht Ulm, HRB 733312 | Steuer Nr.: 50474 / 08048 | Ust-ID Nr.: DE 305 395 490
Geschäftführer: Klaus Attenberger, Michael Starz

Montageanleitung Wassergrabenbausatz

Art.-Nr. 1010285

benötigtes Werkzeug:

- je 2 Maul- oder Ringschlüssel, Schlüsselweite 19 mm

1 Rückwand
2 Seitenwand links, mit integriertem Wasserzulauf/ablauf
3 Seitenwand rechts, mit integriertem Wasserzulauf/ablauf
4 Distanzschiene U-Profil
5 Markierungsschiene *(vormontiert)*

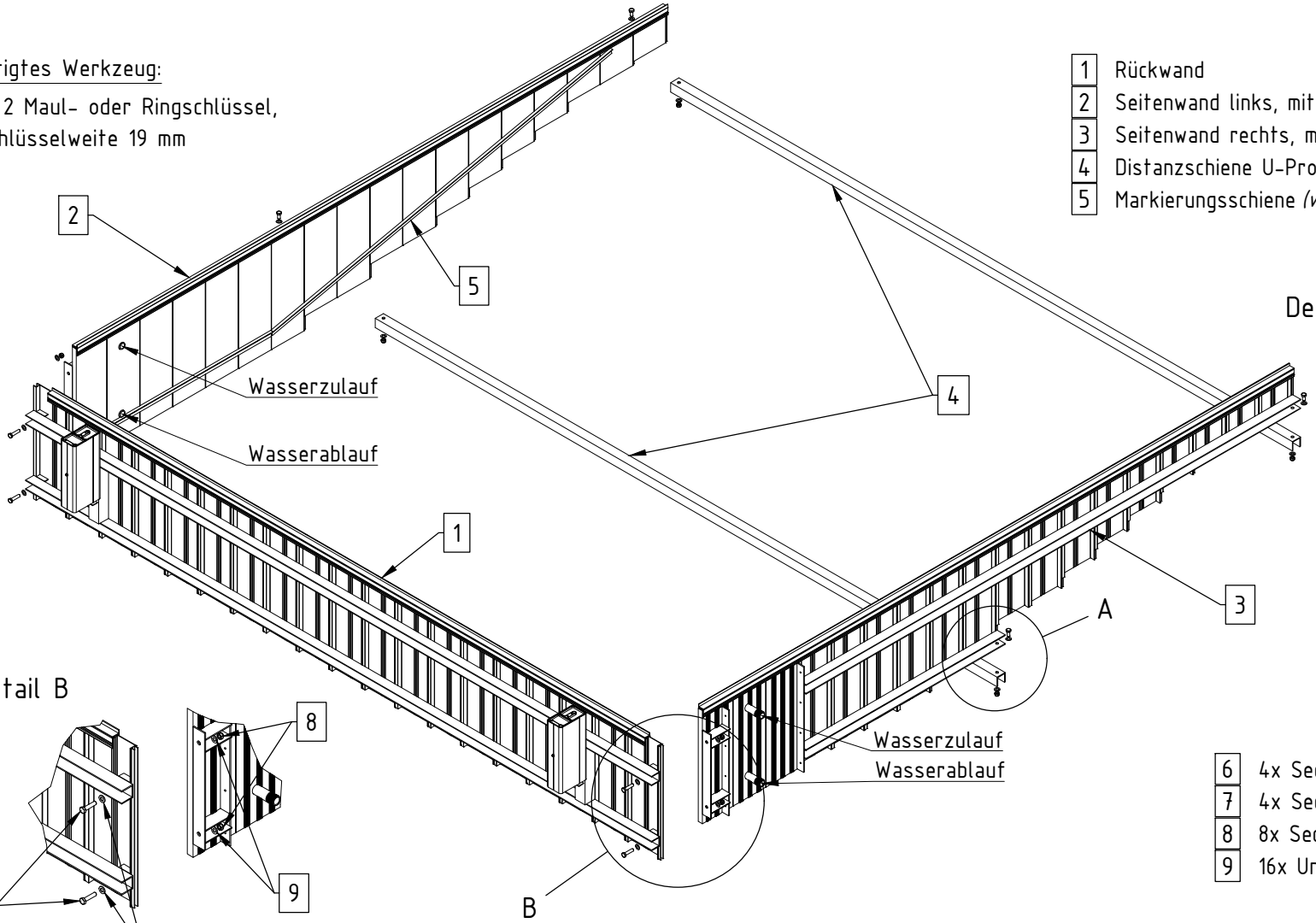

Detail A

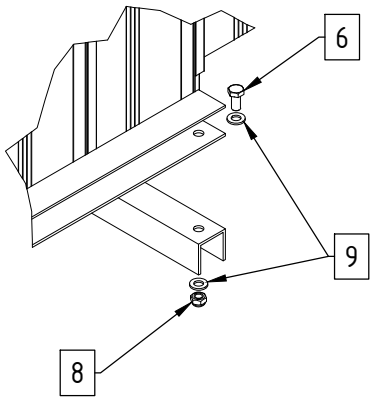

Detail B

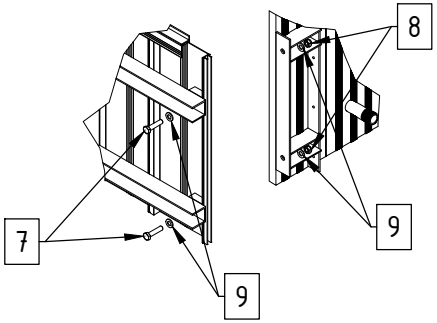

6 4x Sechskantschraube DIN 933 M12x30
7 4x Sechskantschraube DIN 933 M12x60
8 8x Sechskantmutter selbstsichernd DIN 985 M12
9 16x Unterlegscheibe DIN 125 d13

Die Seitenwände müssen fest und wasserdicht (z.B. Silikon) mit der Rückwand verbunden werden!

© by VINDICO Sport GmbH, 2020
Technische Änderungen, Modellabweichungen und Druckfehler vorbehalten